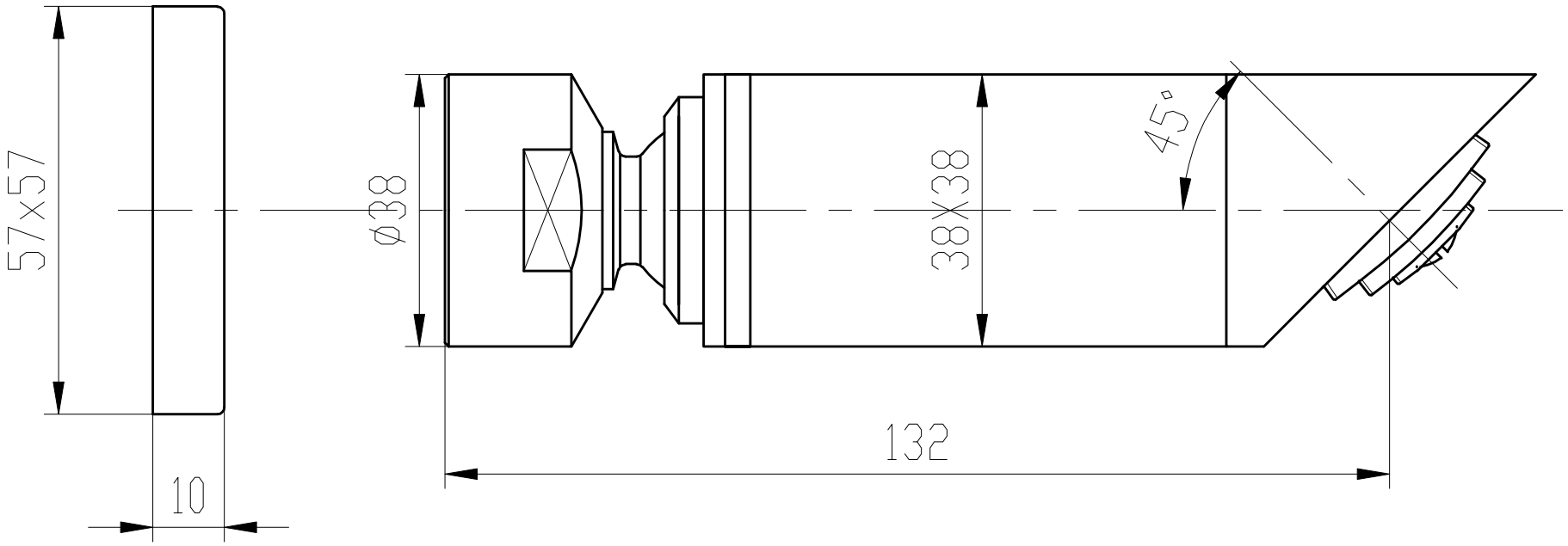
57x57
10
Ø38
38X38
45°
132