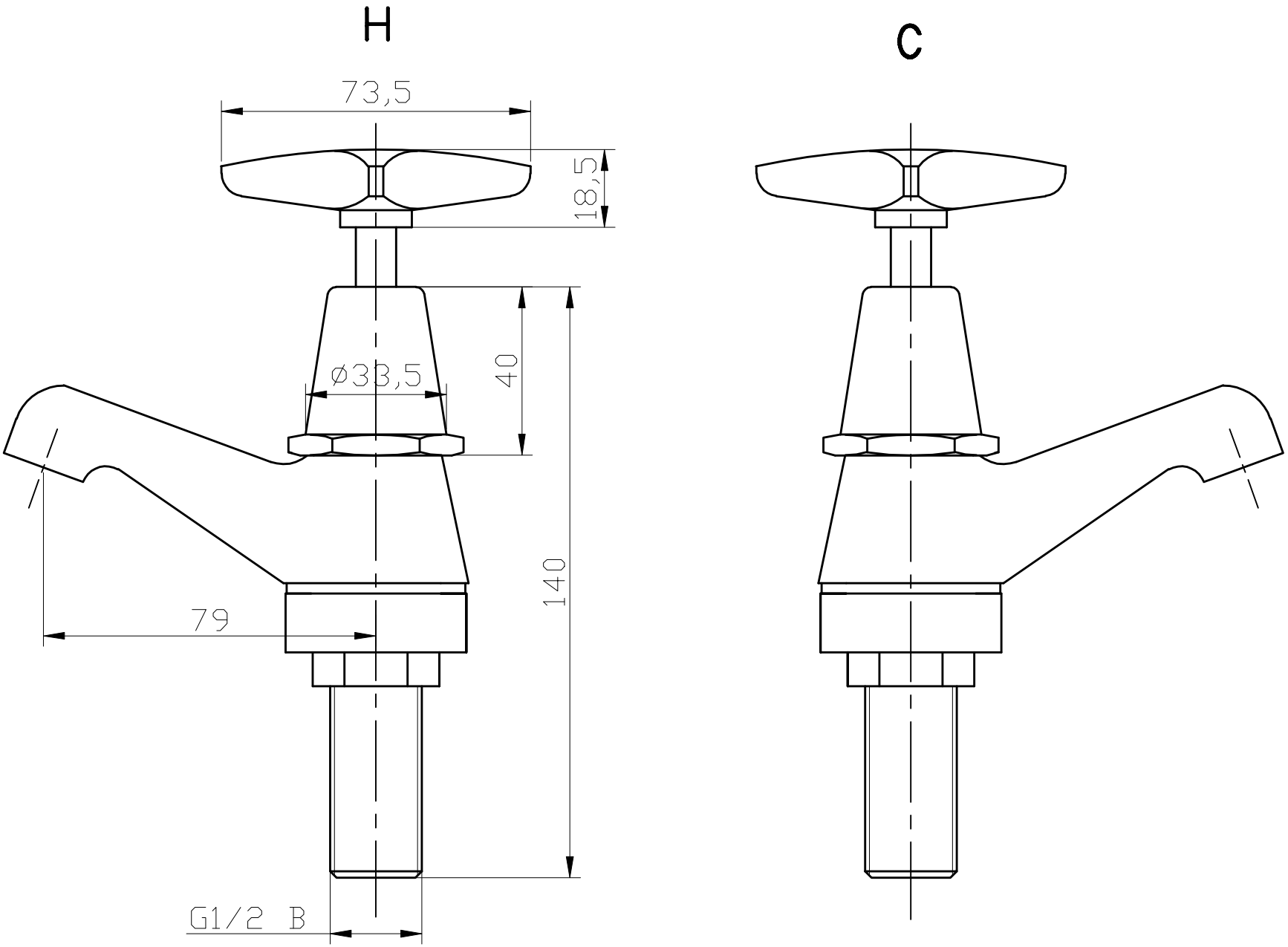
H
C
73,5
18,5
40
ø33,5
140
79
G1/2 B