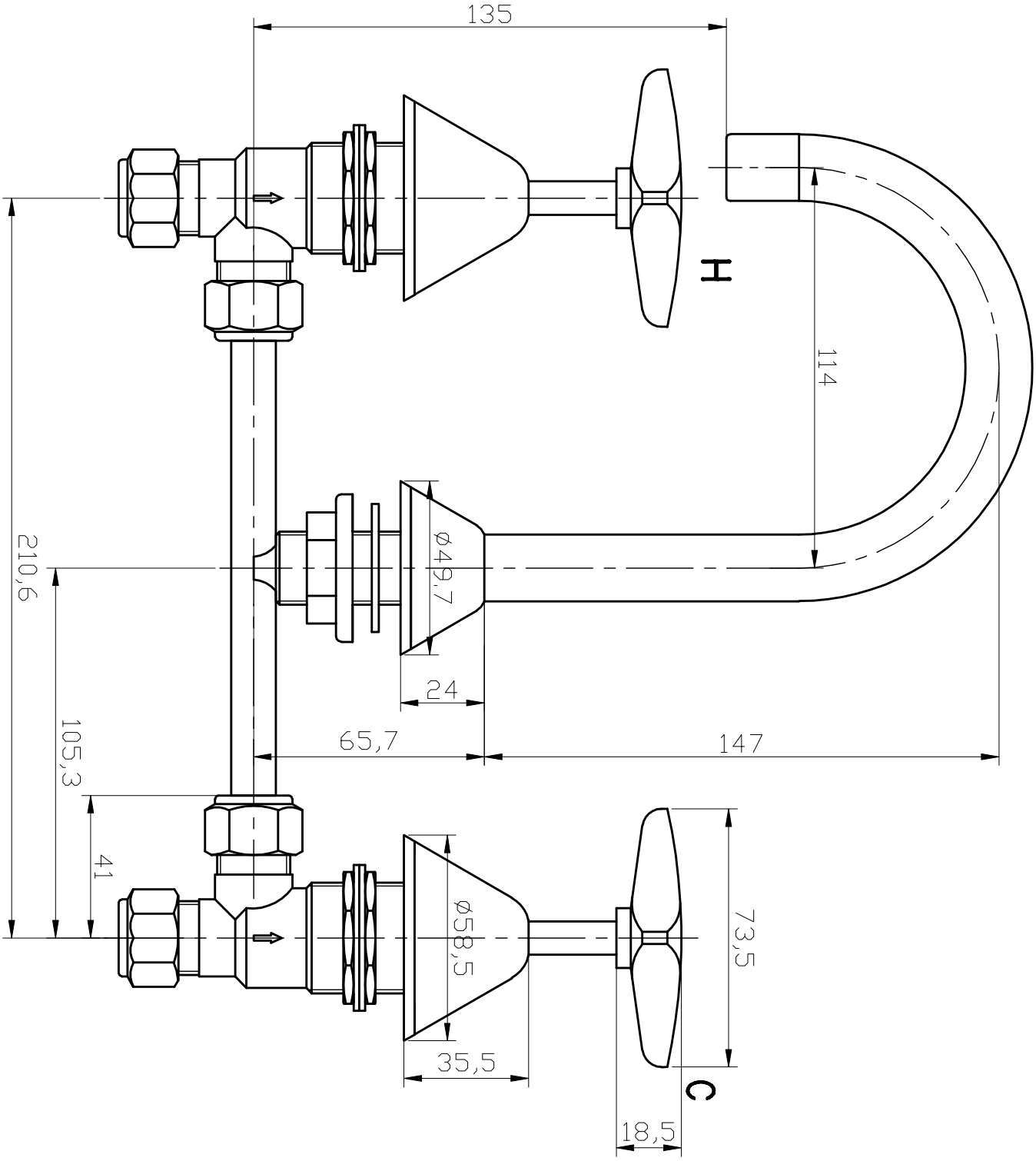
135
H
114
210,6
ø49,7
24
105,3
65,7
147
41
ø58,5
73,5
35,5
C
18,5