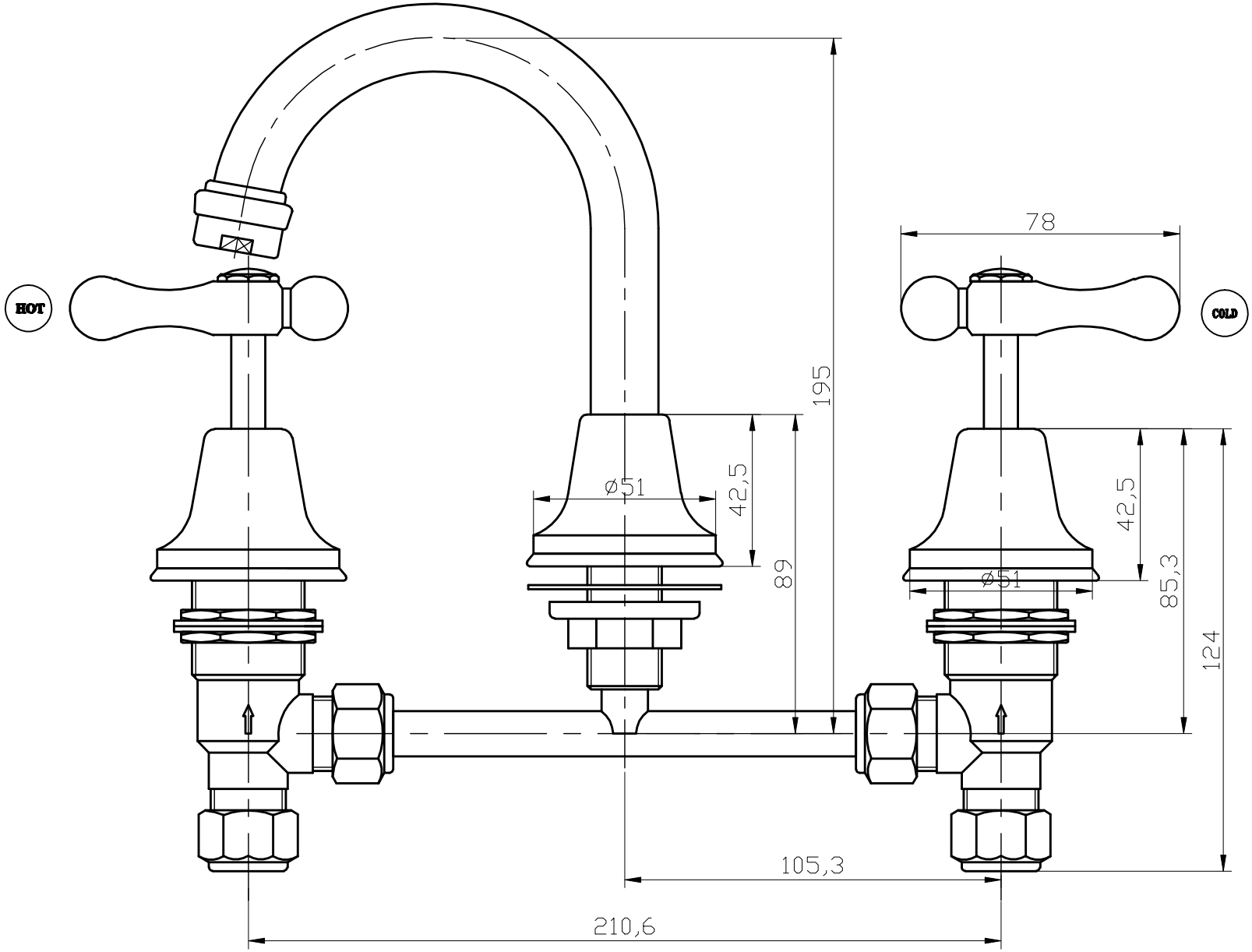
HOT
COLD
78
195
ø51
42,5
89
42,5
85,3
ø51
124
105,3
210,6