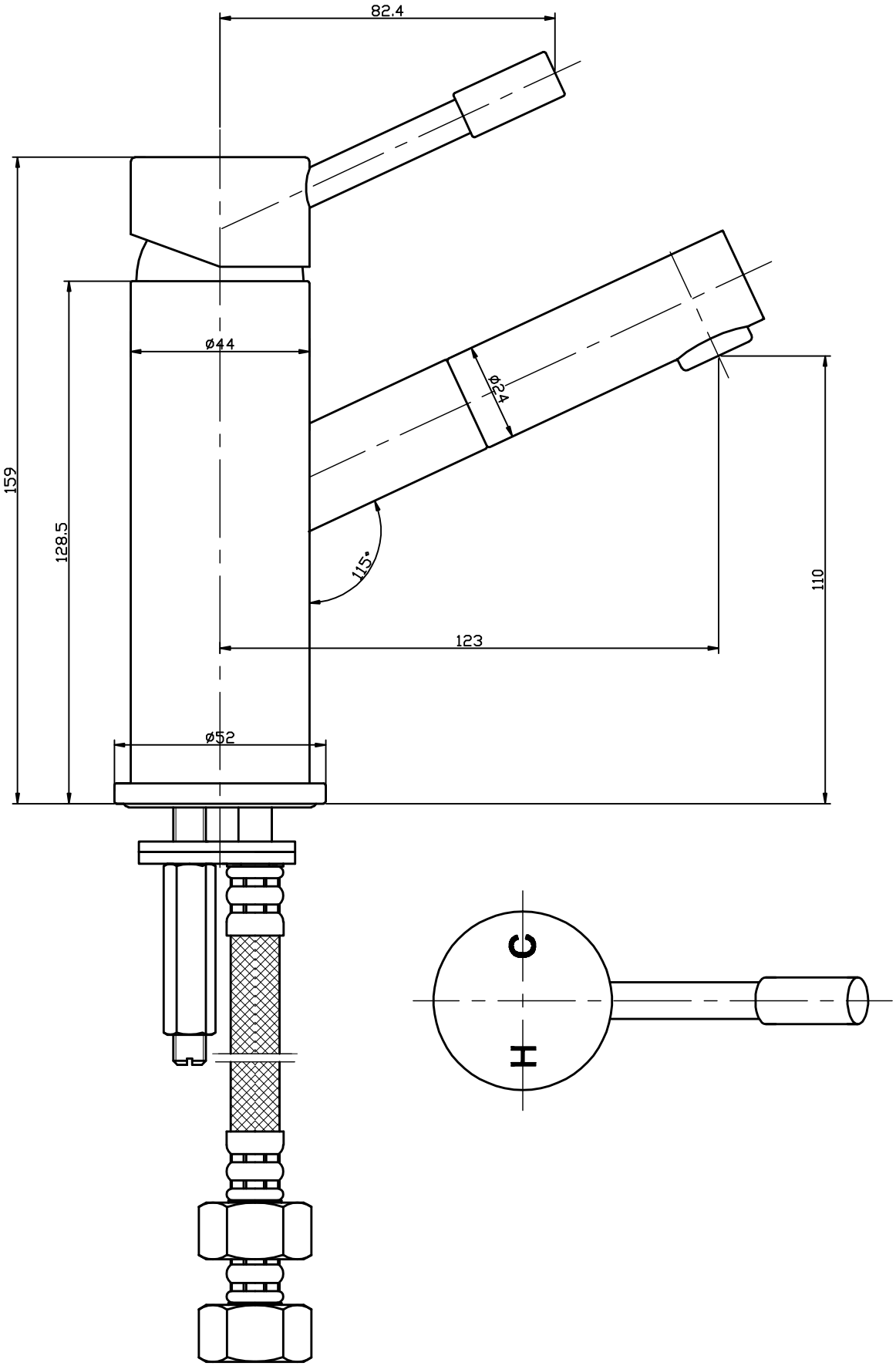
82.4
ø44
ø24
159
128.5
115°
110
123
ø52
C
H