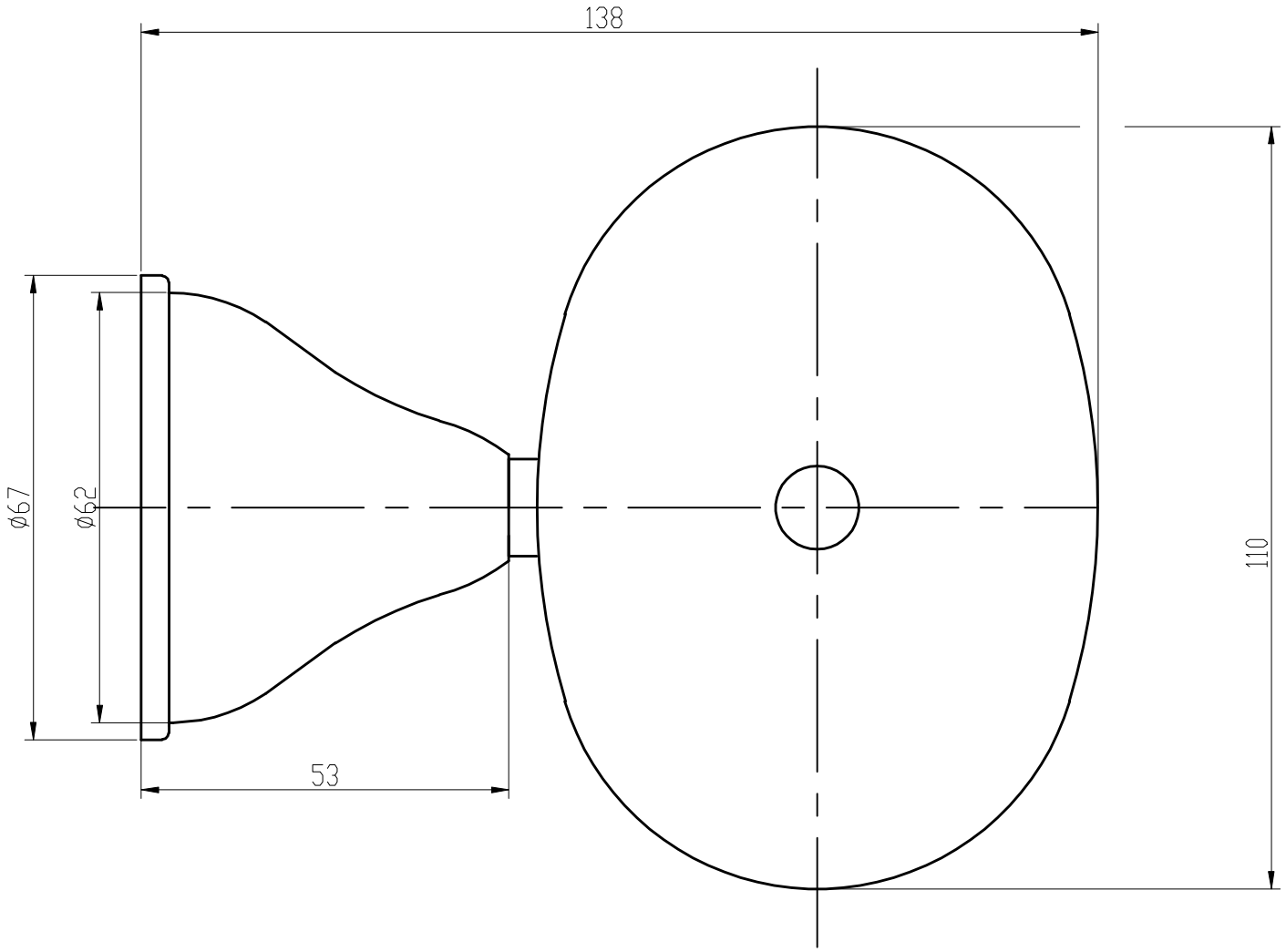
138
Ø67
Ø62
53
110