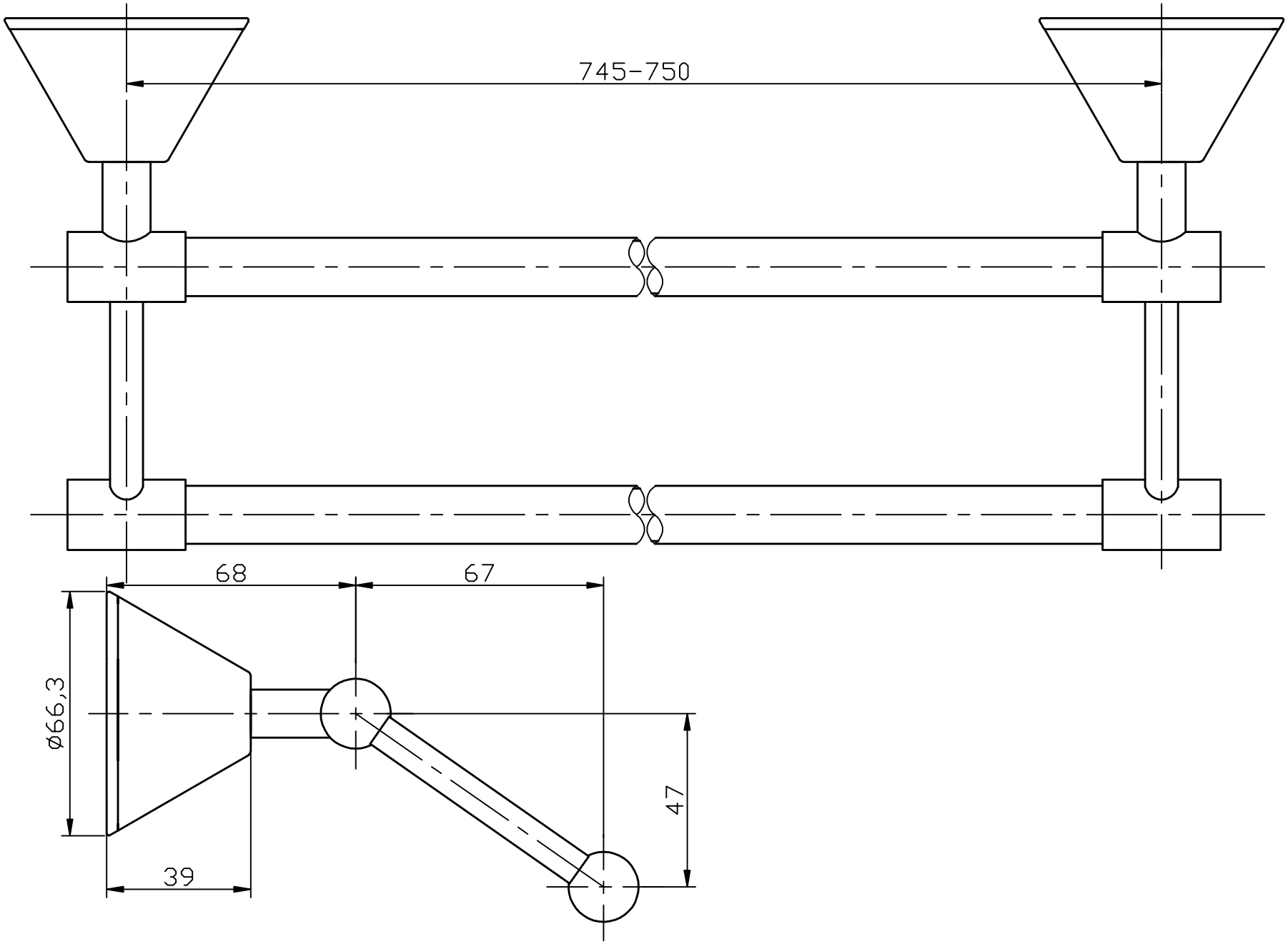
745-750
68
67
ø66,3
47
39